LKW 3- Seitenkipper (Mercedes)

Führerscheinklasse: C1

Technische Daten:

(Werte sind Maximalangaben)

Zuladung:	2.450 Kg
Fahrzeuglänge:	5,87 m
Fahrzeugbreite:	2,30 m
Fahrzeughöhe:	2,67 m
Gesamtgewicht:	7.490 Kg
Sitze:	3

Zugmaul:	40er Bolzen
Anhängerkupplung	Kugelkopf 12 V
Fahrgeschwindigkeit:	80 km/h
Antrieb:	Diesel
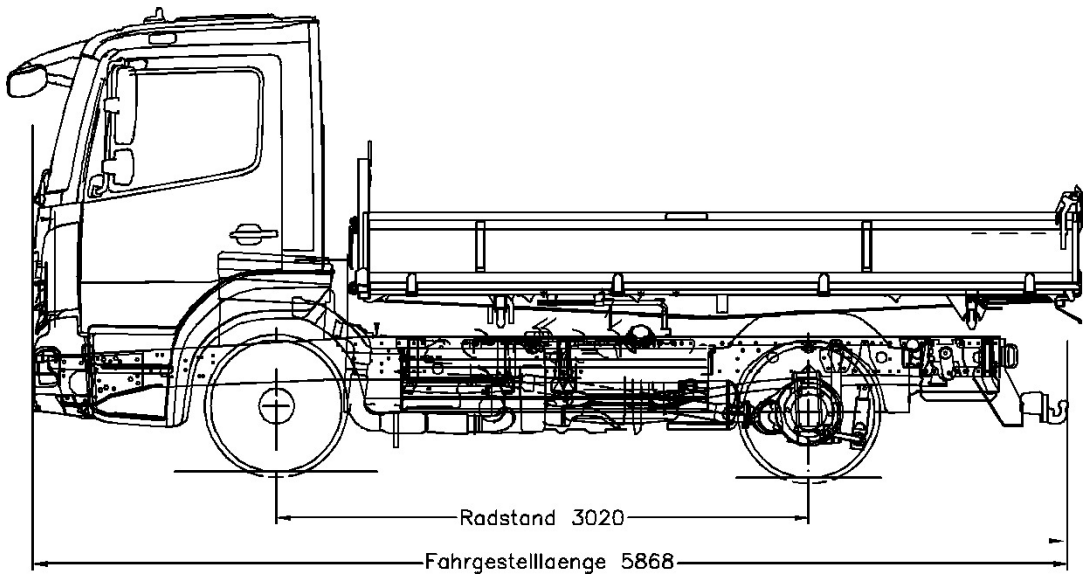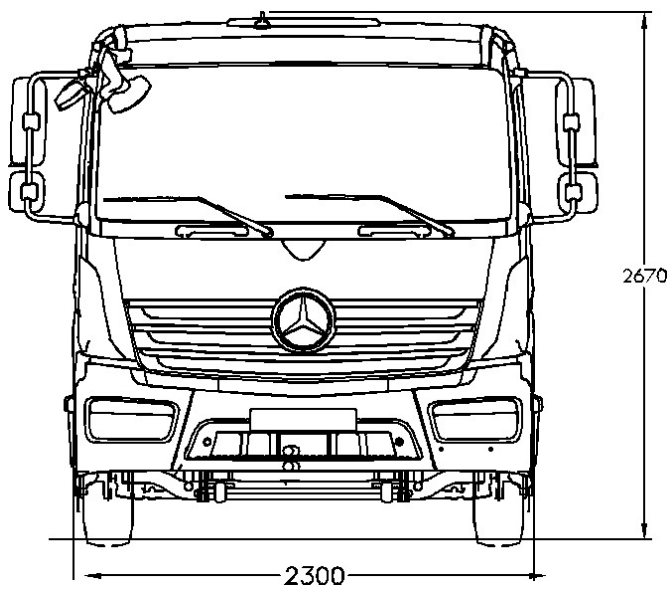
Merkmale: Zurrösen i. d. Mulde
Hydraulikanschluss zum Kippanhänger DN 12
Digitaler Tachograph